ENERGY TOP W 80 Y 125

Caldera Mural Condensación

Características Funcionales

- Caldera de Condensación solo calefacción de 80 kW y 123 kW de
- Potencia útil con rendimiento de hasta un 109% (referido al P.C.I.)
- Especialmente diseñada para trabajar en cascada, gestionando hasta 4 calderas desde la propia centralita.
- Sistema de control por microprocesador.
- Medidas muy reducidas.
- Posee un sistema de antiheladas que activa la calefacción cuando la temperatura del agua de la instalación disminuye por debajo de 6 ° C.

- Clasificación energética, según 92/42 CEE ★★★★.
- Clase de emisión 5 bajo NOx, según EN 297/A EN 483.

★★★★

Dimensiones

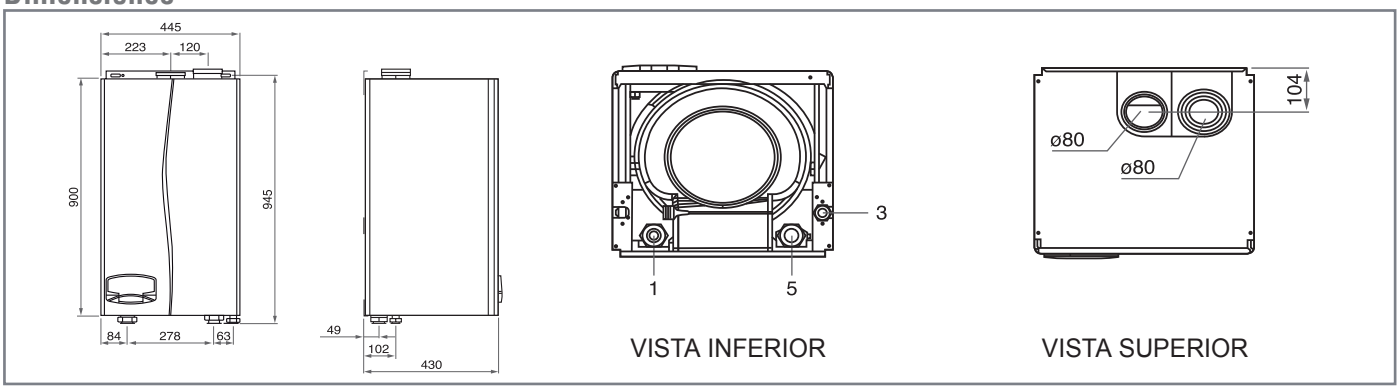

Características Técnicas

ENERGY TOP W 80 - 125		80	125
Código	-	CALFCM080W	CALFCM125W
Gasto Calorífico máx./min.	kW	75,0/17,0	116/25,0
Potencia Térmica útil con 80°C - 60ºC máx./min.	kW	73,5/16,7	113,7/24,6
Potencia Térmica útil con 50°C - 30ºC máx./min.	kW	79,5/18,3	123/26,9
Rendimiento con 80ºC - 60°C máx./min.	%	98,0/98,5	98,0/98,5
Rendimiento con 50ºC - 30ºC máx./min.	%	106/107,5	106/107,5
Rendimiento con carga parcial, 30% pot. máx.	%	109	109
T° gases quemados (80°C - 60°C)	°C	65/60	65/60
T° gases quemados (50°C - 30°C)	°C	43/33	45/34
Valor ph del agua condensados	pH	4,1	4,1
Rango de trabajo (°C)	°C	30-90 °C	30-90 °C
Presión máxima de trabajo	bar	6	6
Válvula de seguridad	bar	6	6
Presión mínima de trabajo	bar	0,8	0,8
Contenido de agua en la caldera	litros	5	7
Presión alimentación Gas Natural	mbar	20	20
Consumo máximo Gas Natural	m^3/h	6,97/1,80	12,38/2,65
Máxima potencia absorbida	W	95	200
Índice protección eléctrica	IP	X5D	X5D
Peso	kg	46	51